Verwendung des KIT-3 auf nicht höheneinstellbaren Stelzlagern DPH-F17, DPH-F28

DPH-Series

©copyright, 2018, BUZON PEDESTAL INTERNATIONAL

KIT-3 + DPH-F17

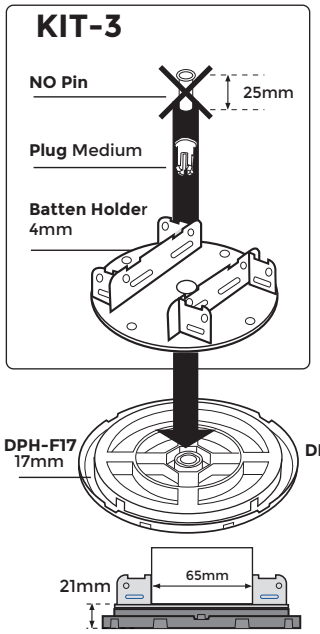

KIT-3 + DPH-F28

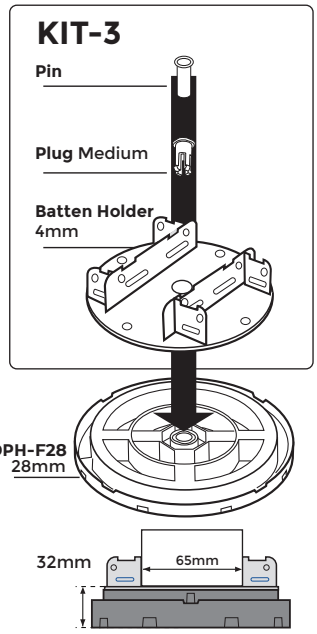

1

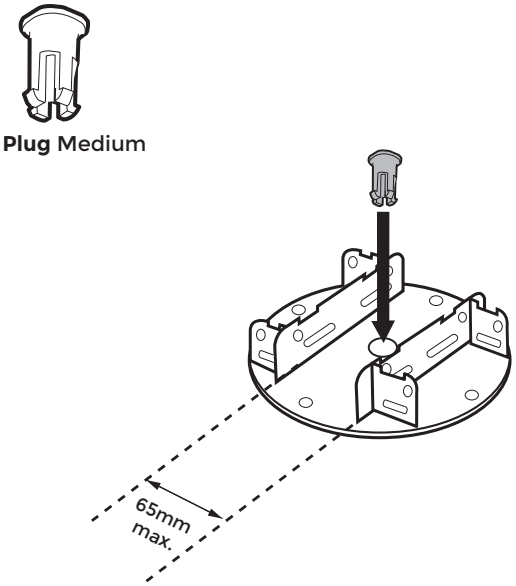

2

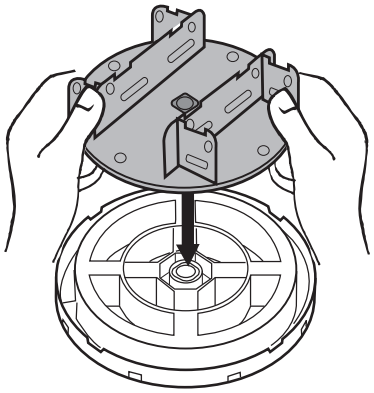

DPH-F17/ DPH-F28

3

DPH-F17

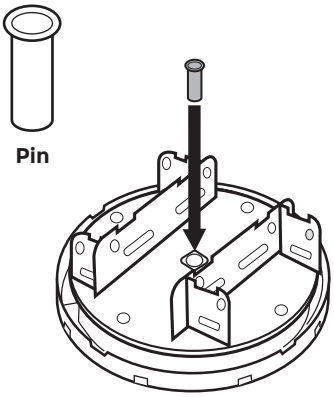

DPH-F28

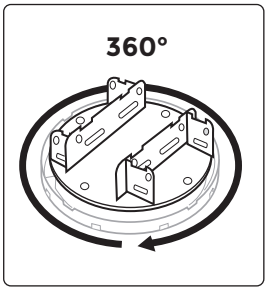

4

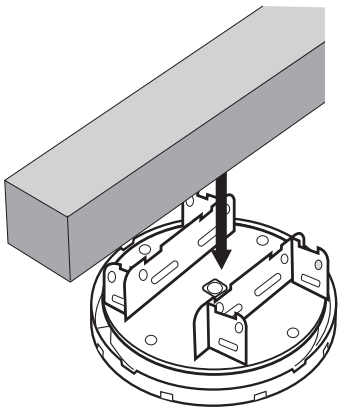

5

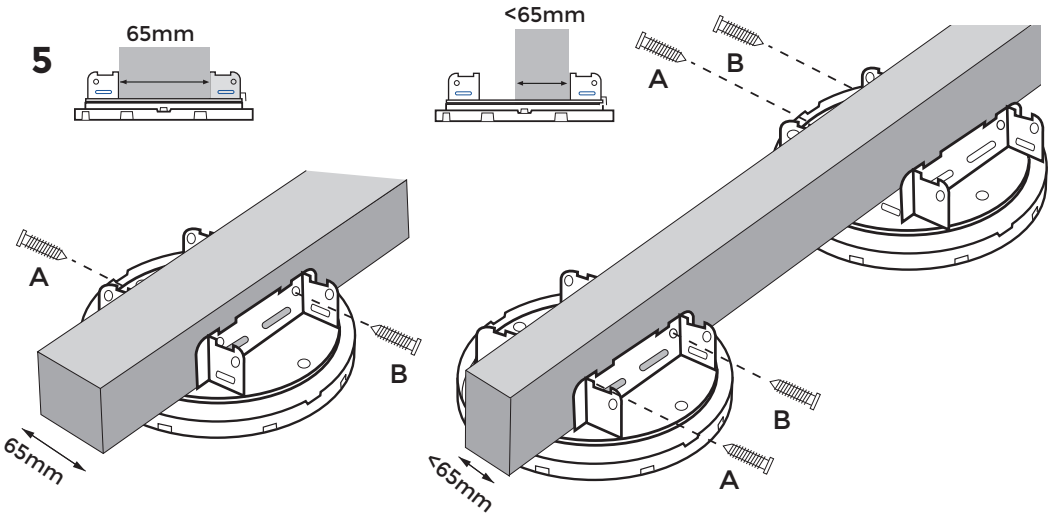

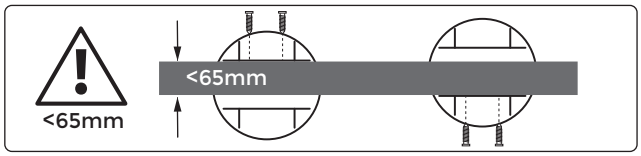

Ref. 26 GNO 75 Rev.3 13/03/2018

Der Inhalt dieses Dokuments ist unverbindlich und nur ein Vorschlag für die Verwendung. Irrtümer und Änderungen vorbehalten.

Verwendung des KIT-3 auf Stelzlagern DPH-2 und DPH-3 (ohne Neigungsausgleicher)

DPH-Series

©copyright, 2018, BUZON PEDESTAL INTERNATIONAL

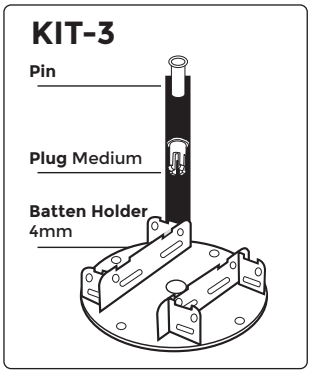

1

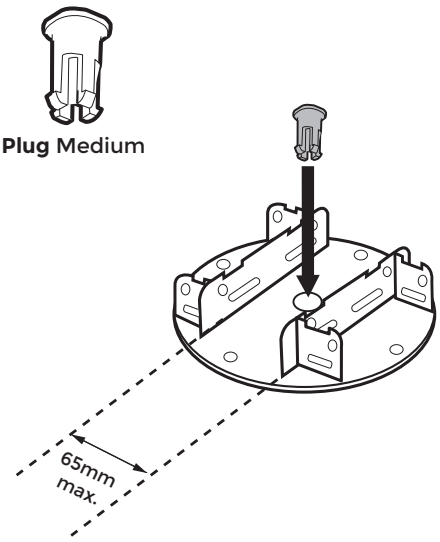

2

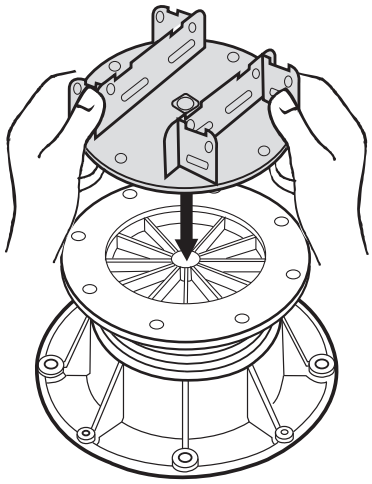

DPH-2 or DPH-3

3

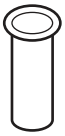

Pin

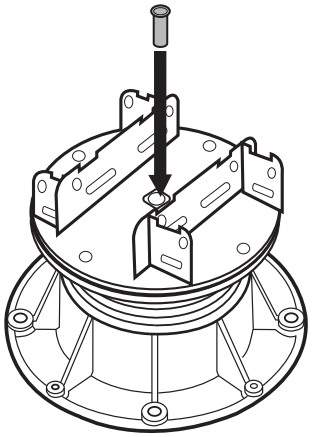

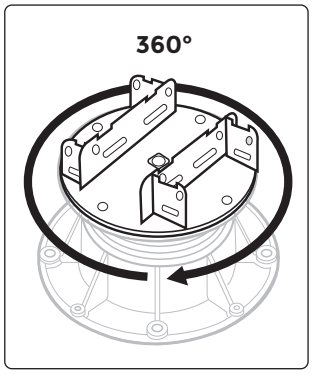

4

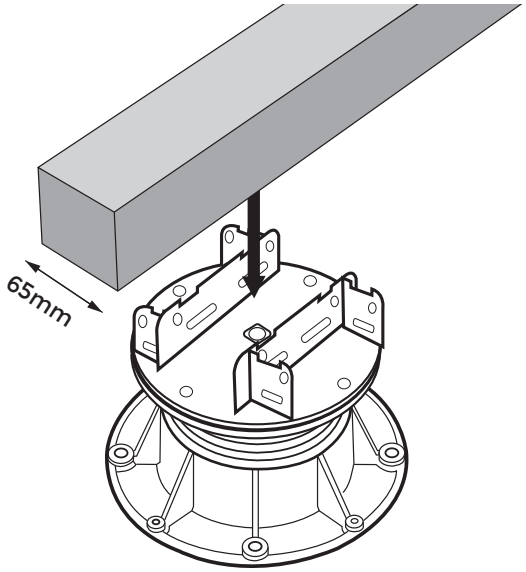

5

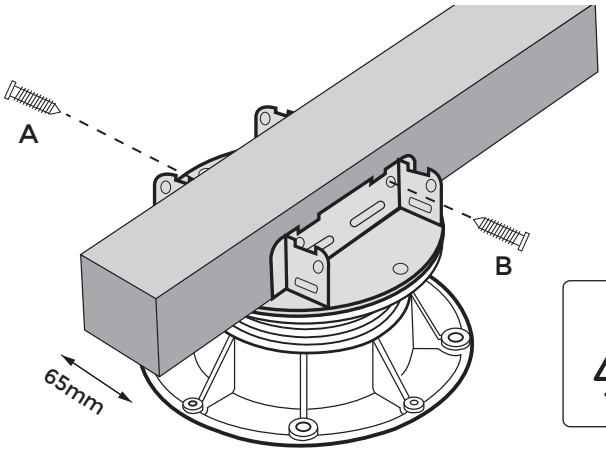

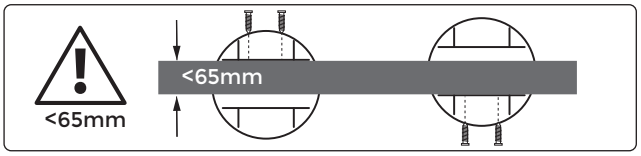

Ref. 28 GNO 75 Rev.2 6/03/2018

Der Inhalt dieses Dokuments ist unverbindlich und nur ein Vorschlag für die Verwendung. Irrtümer und Änderungen vorbehalten.

Verwendung des KIT-3 auf Stelzlagern mit integriertem Neigungsausgleicher (DPH-2-PH5 - DPH-11)

DPH-Series

©copyright, 2018, BUZON PEDESTAL INTERNATIONAL

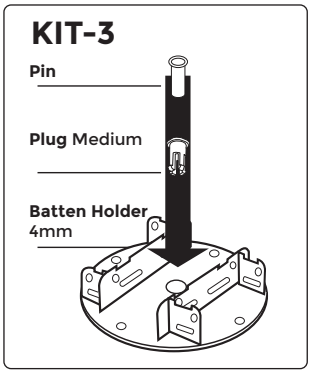

1

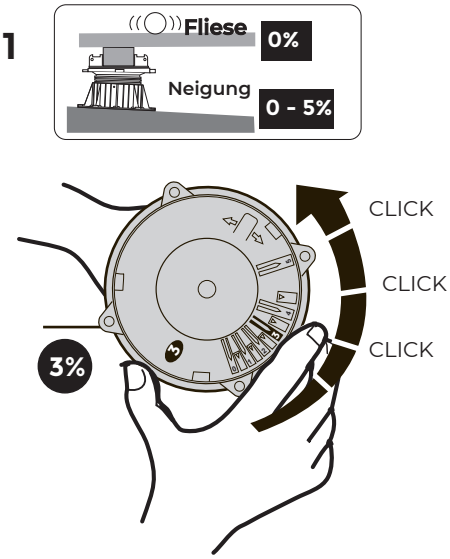

2

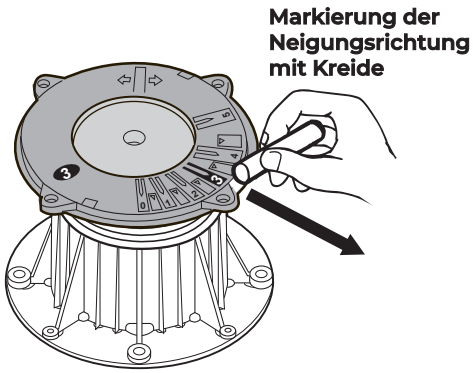

DPH-2 / DPH-3

3

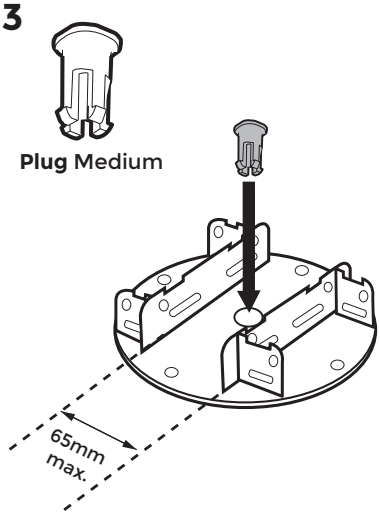

4

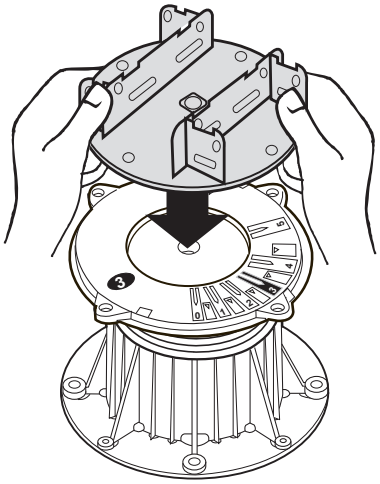

5

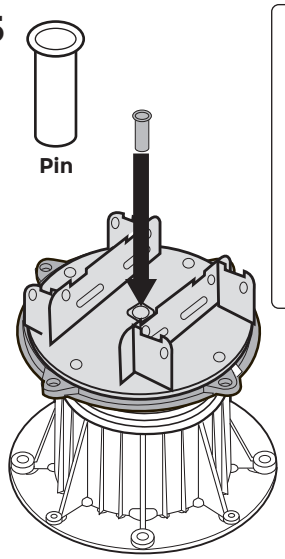

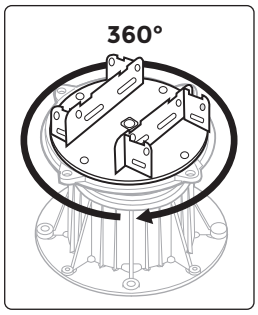

6

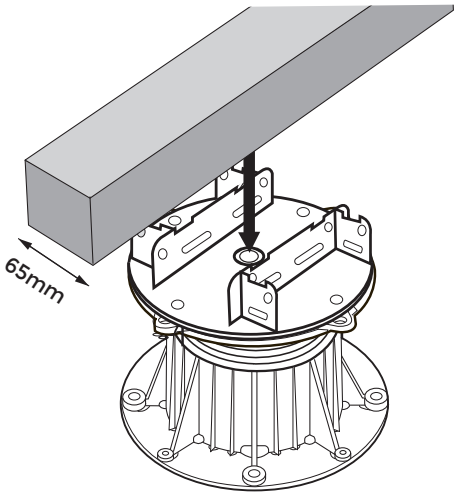

7

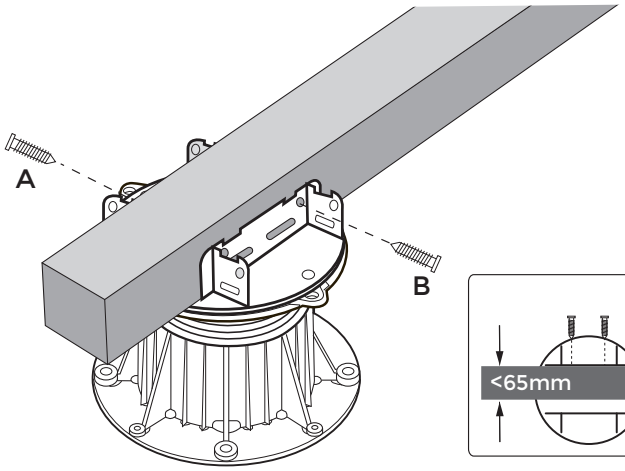

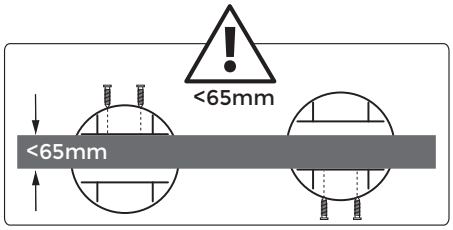

Ref.30 GNO 75 Rev.3 6/03/2018

Der Inhalt dieses Dokuments ist unverbindlich und nur ein Vorschlag für die Verwendung. Irrtümer und Änderungen vorbehalten.